ЦИЕР.061611.009 СБ

ВОССТАНОВЛЕННЫЙ подлинник

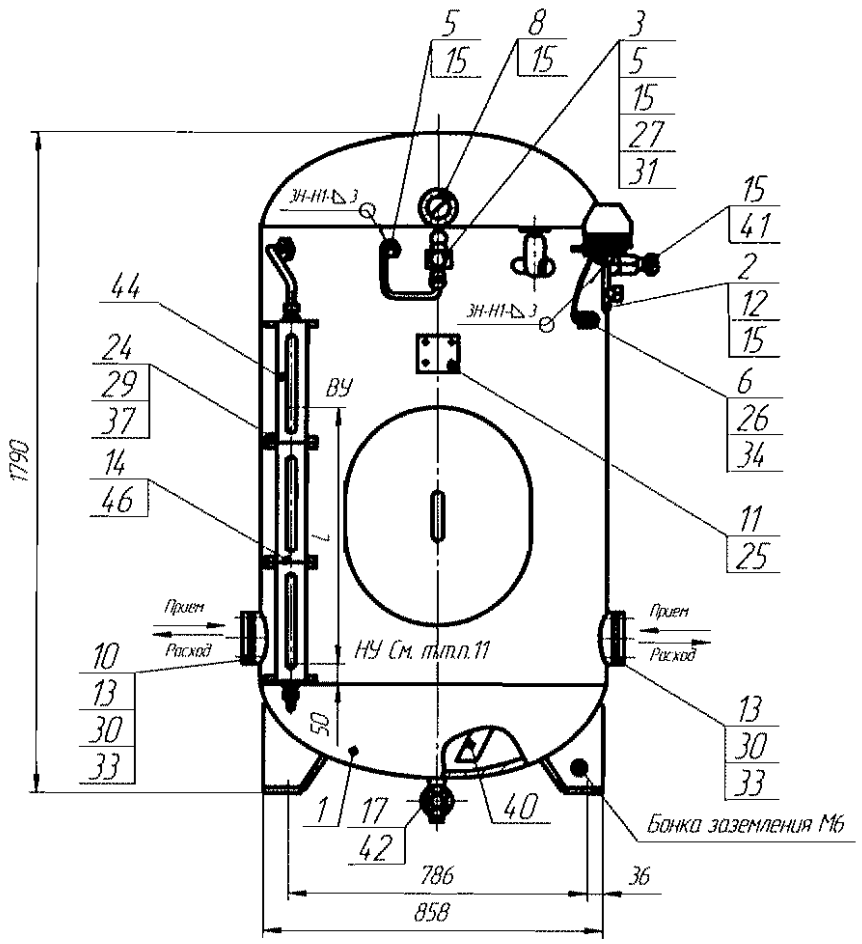

Клапан поз. 42, условно не показан

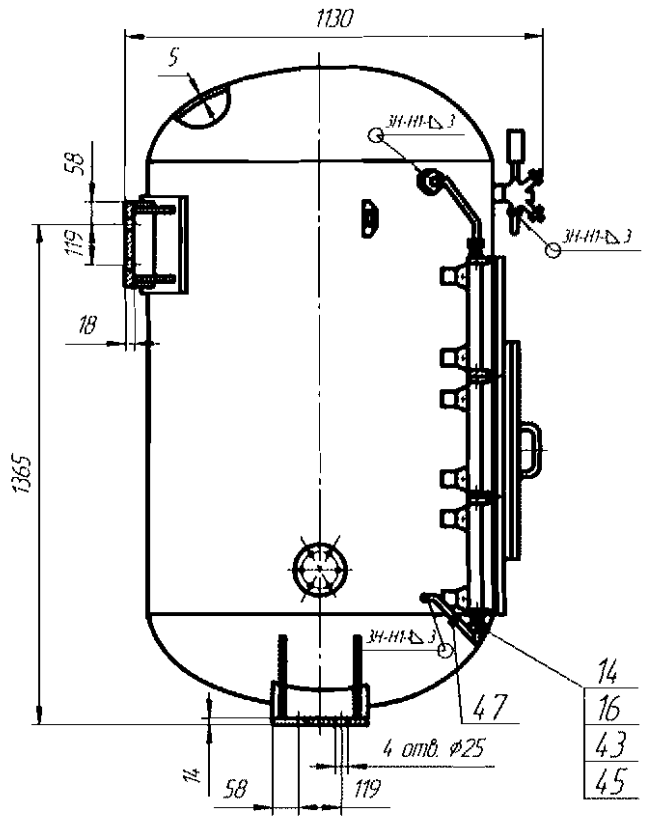

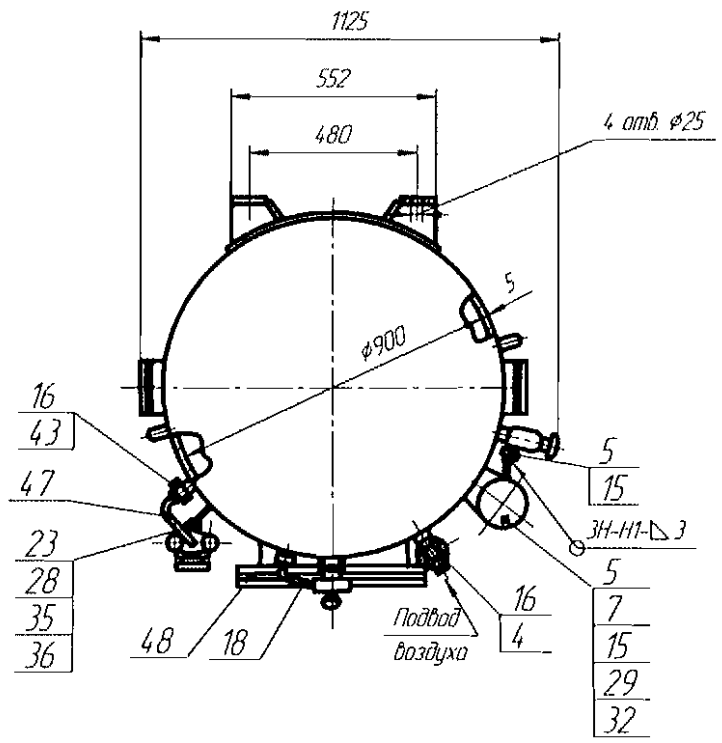

Обозначение	Наименование	Рабочее давление				Материал	Масса, кг
		0,2-0,4МПа		0,4-0,6МПа			
		L,мм(ВУ)	Полезный объем Vраб, м³	L,мм(ВУ)	Полезный объем Vраб, м³		
ЦИЕР.061611.009	Пневмоцистерна 3-3-1,0 РДК ОСТ5.4007-88	675	0,428	450	0,285	Сталь углеродистая Алюминиевый сплав Медный сплав	404,0
-01	Пневмоцистерна 3-П-1,0 РДК ОСТ5.4007-88						405,0
-02	Пневмоцистерна 3-Пп-1,0 КРД	675	0,428	450	0,285	Коррозионностойкая сталь	409,0

1. *Размеры для справок.
2. Детали поз. 31, 35 по ОСТ5.90.35-80.
3. Длину и конфигурацию труб, поз 18 и 47 уточнить по месту.
4. Конструктивные элементы и технические требования при сварке стальных труб - по ОСТ5.90.89-81, медных - по ОСТ5.90.88-81. Сварку или пайку производить в соответствии с ОСТ5.9171-83.
5. Покрытие деталей, поз 23-37 - по ОСТ5.9048-85
6. Трубы поз. 2, 18, 47 после сварки испытать на прочность пробным гидравлическим давлением, равным 1,5 наибольшего рабочего давления.
7. Расположение (справа или слева) трубы, поз 40, определяется проектантом системы.
8. Допускается крепление датчика-реле давления, поз. 7, на корпусную конструкцию судна вблизи пневмоцистерны по чертежу проектанта системы.
9. Значения наименьшего и наибольшего давления, на которые должен быть настроен датчик-реле давления, поз. 7, оговорить при его заказе.
10. Покрытие - по ОСТ5.9256-86
внутренних поверхностей пневмоцистерны ля забортной воды, кроме труб, поз2,18,40,47, по одной из следующих систем - 92У (грунтовка Б-ЭП-0126, один слой, эмаль Б-ЭП-421, один слой),
277 (грунтовка Б-ЭП-0127, один слой, эмаль Б-ЭП-68, один слой),
внутренние поверхности пневмоцистерны для пресной воды кроме труб, поз. 2,18,40,47 по одной из следующих систем
100 (краска КС-42 4 слоя),
103 (краска В-ЖС-41, 3 слоя),
284 (краска силикацинк - 3, два слоя),
наружных поверхностей - по системе 116 (грунтовка ФЛ-03К, один слой, эмаль ПФ-218, три слоя), цвет эмали определяется проектантом системы.
11. На шкале указательной колонки, поз. 44, гравировать риски шириной 3 и длиной 10 мм и буквы "ВУ" и "НУ" шрифтом 10 ГОСТ2.304-81, соответствущие верхнему и нижнему уровню воды. Глубина гравировки 0,5 мм. Риски и буквы залить эмаль ПФ-115 черного цвета по ГОСТ 6465-76. Растояние "L" между НУ и ВУ устанавливается проектантом системы по таблице.
12. Остальные технические требования по ОСТ5.4007-88 и ОСТ5.4072-73.

Изм.	Лист	№ докум.	Подп.	Дата	ЦИЕР.061611.009 СБ			
Разраб.		Казаченко	подписи	дата	Пневмоцистерна тип 3, объем 1,0 м³ ОСТ5.4007-88	Лит.	Масса	Масштаб
Пров.		Лосев				0	см. табл.	1:10
Т.контр.		Хабенко				Лист	Листов 1	
		Рындина						
Н.контр.		Давыдов						
Утв.		Похомов						

Копировал Формат А1

Инв. № подл. 12153 | Подп. и дата | Подпись 25.10.88 | Взам. инв. № | Инв. № дубл. | Подп. и дата | Справ. № | Перв. примен.